BIBUS

Гидравлические насосные станции | ЛИСТ ЗАКАЗА

Номер заявки:_____ Дата:_____/_____/_____

Компания:_____ Контактное лицо:_____

Адрес:_____

Телефон:_____Факс:_____Email:_____

СОСТАВ УСТАНОВКИ

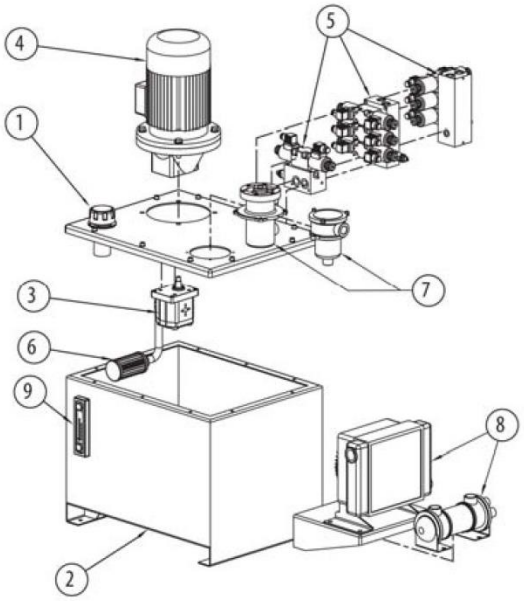

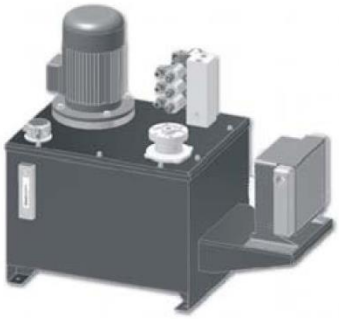

ГИДРАВЛИЧЕСКАЯ СХЕМА

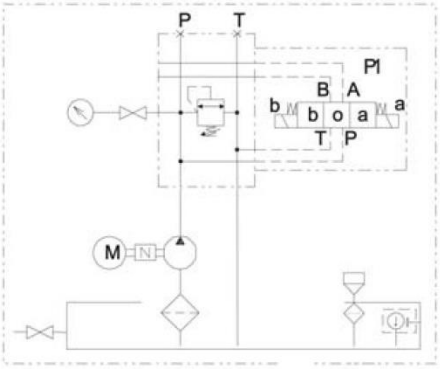

1. Заливная горловина
2. Гидравлический бак
3. Насос шестеренный
4. Электродвигатель
5. Гидравлическая панель с аппаратурой
6. Всасывающий фильтр
7. Сливной фильтр
8. Теплообменник (водяной, воздушный)
9. Визуальный уровнемер

Информация о заказе:

Количество:_____(в месяц)_____(год)_____(кол-во образцов)

Заказчик: ☐ производитель ☐ торговая компания Целевая цена _____

Срок поставки_____Примечание_____

Рабочее давление _____МПа (атм/10)

Максимальное давление _____МПа (атм/10)

Объем бака _____л

Мощность электродвигателя _____кВт

Подача насоса _____л/мин. при _____об/мин.

Количество гидроцилиндров _____ шт

Диаметр поршня гидроцилиндра _____мм

Диаметр штока гидроцилиндра _____мм

Ход цилиндра _____мм

Усилие на штоке цилиндра _____мм

Скорость движения поршня _____мм

Принцип работы гидроцилиндра: _____

_____

_____

_____

Сливной фильтр ☐ Да ☐Нет

Теплообменник ☐ воздушный ☐ Нет

Принудительный нагрев масла (ТЭН) ☐Да ☐Нет

Датчик уровня в баке ☐ Да ☐Нет

Датчик температуры масла в баке ☐Да ☐Нет

Люк обслуживания станции ☐ Да ☐Нет

Гидрозамок ☐Да ☐ Нет

Дроссель ☐ Да ☐ Нет

Пульт управления: ☐ Да ☐ Нет

стационарный ☐ Да ☐Нет

мобильный (длина кабеля) _____м

Термостат ☐ Да ☐ Нет

Примечание_____

_____